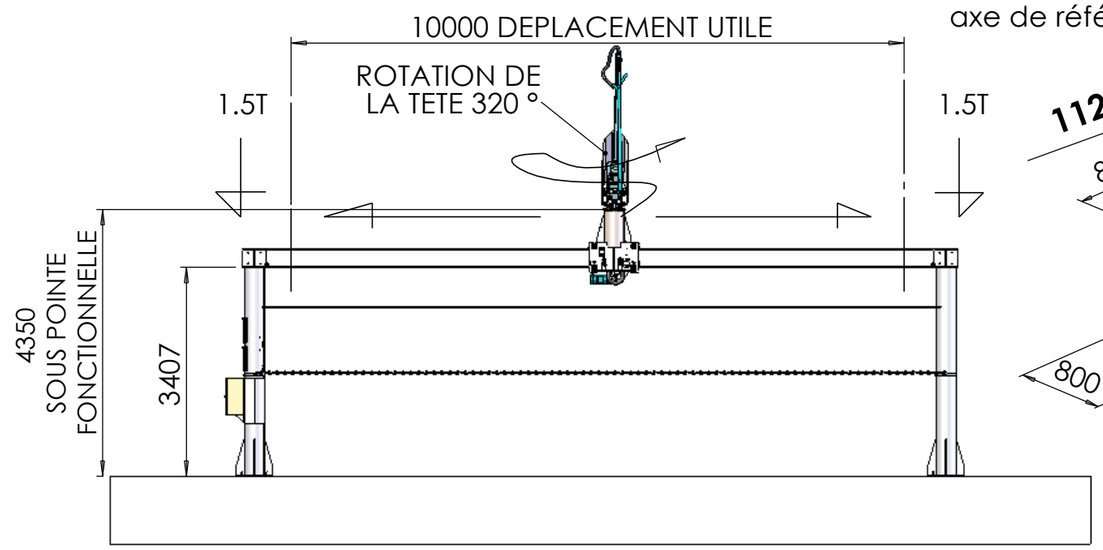

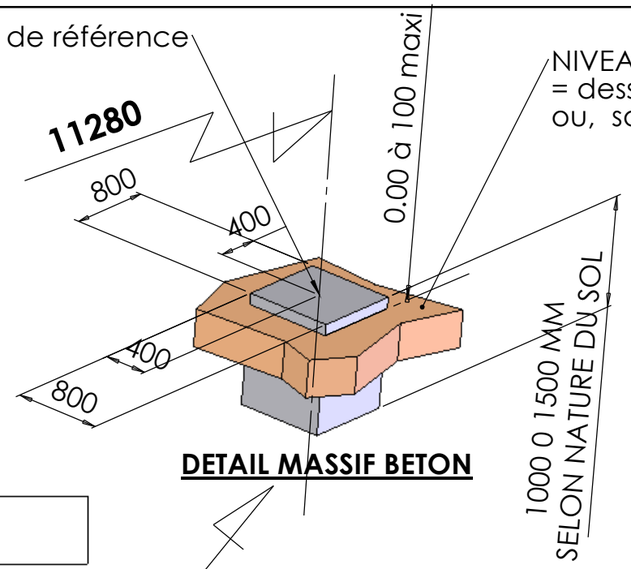

DETAIL MASSIF BETON

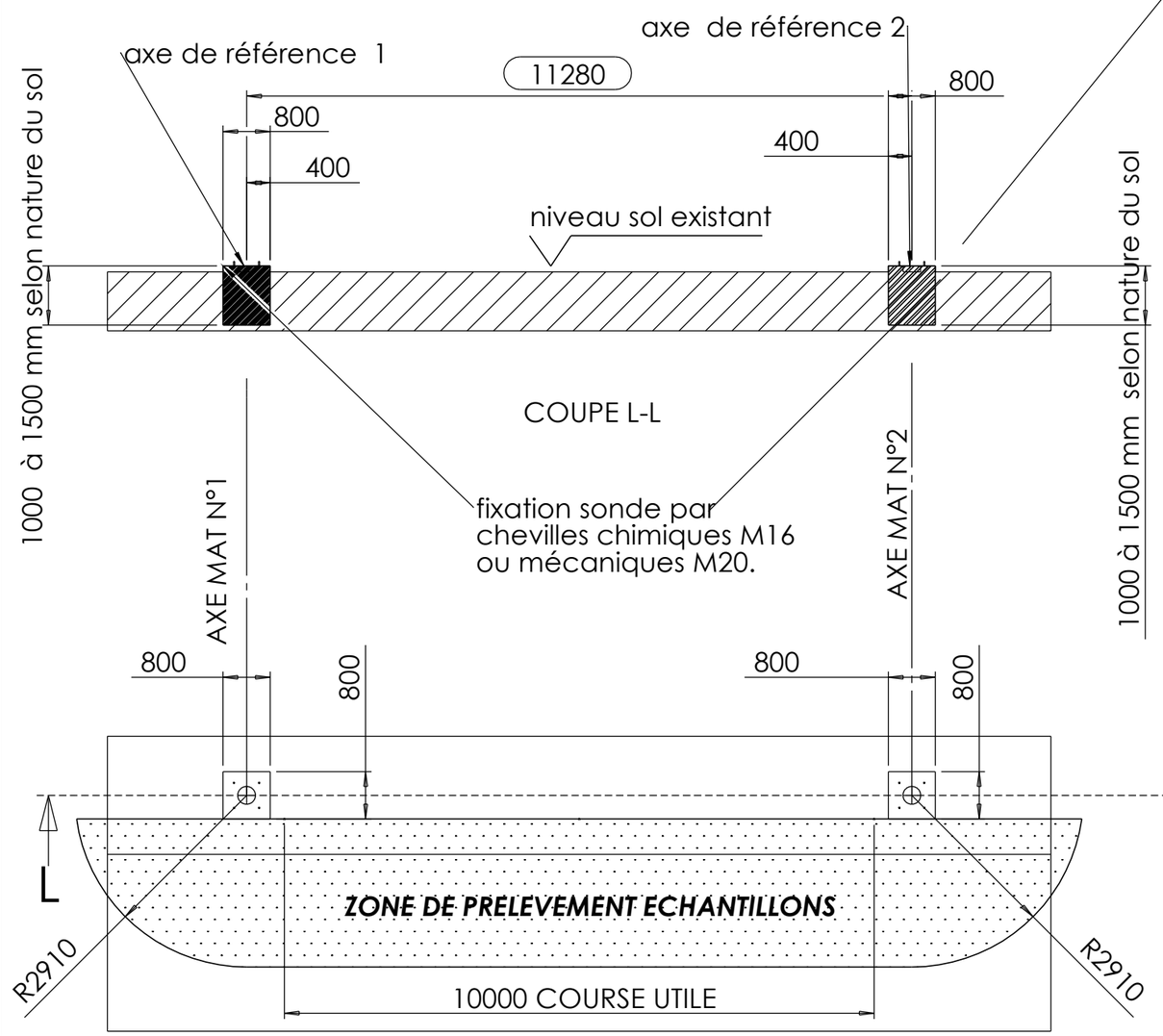

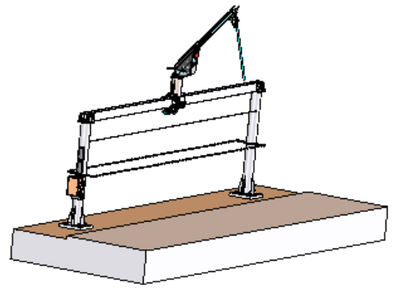

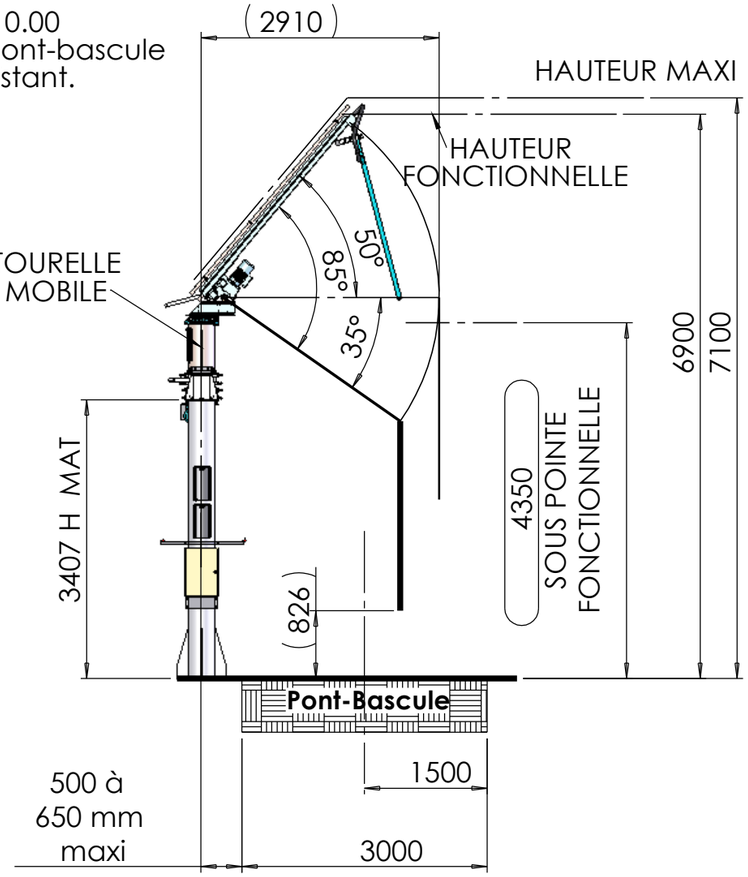

COBRA

PUISSANCE CONSOMMÉE
MAXI = 7 KW en monophasé.

Modif.	Date :	Dess :	Modifications :	Obs :

PLAN BETON RESERVATIONS + ENCOMBREMENT DEBATTEMENT

H3001 COBRA 11.28 M

TOUT POUR LE GRAIN

Société anonyme au capital de 43 800€

PERCENEIGE 89260
B.P.14 - 2, rue des Jonquilles
Tél. 03 86 88 98 00 - Fax 03 86 88 90 20
R.C. 706 380 219 SENS

A3	Dess : BH	Vérif :	N° 3841
Ech : 1:100	Dates : 11/05/09	Date :	

Ce document est la propriété de TOUT POUR LE GRAIN et ne peut être reproduit ou communiqué sans autorisation.